PLCC Adapter Serie 532

Zum Durchstecken in Leiterplatten oder zum Löten in SMD-Technik.

Passend für alle PLCC-Fassungen im JEDEC Typ A-Design.

Die massiven Vierkantstifte garantieren eine sichere Verbindung. Bei einer Stiftlänge von 5,5 mm im Steckbereich ist eine sichere Kontaktgabe gewährleistet. Für besonders niedrige Bauhöhen kann die Stecktiefe auf 4,6 mm reduziert werden.

Die Bohrungen im Isolierkörper dienen zur Befestigung auf der Leiterplatte.

Kontaktstift
Material: Messing thermisch gerissen
Oberfläche: vergoldet

Isolierkörper
Thermoplastischer Polyester glasfaserverstärkt, selbstverlöschend nach UL 94 V0

Temperatur
Betriebstemperatur -55 bis + 125°C
Lötbeständigkeit 260°C, 10 Sekunden

Steckzyklen	> 500
Betriebsspannung	100 V_{RMS}
Prüfspannung Kontakt/Kontakt	> 600 V_{RMS}
Isolationswiderstand	> $10^{10}\,\Omega$
Luft- und Kriechstrecke	> 0,6 mm
Strombelastbarkeit pro Kontakt	1 A

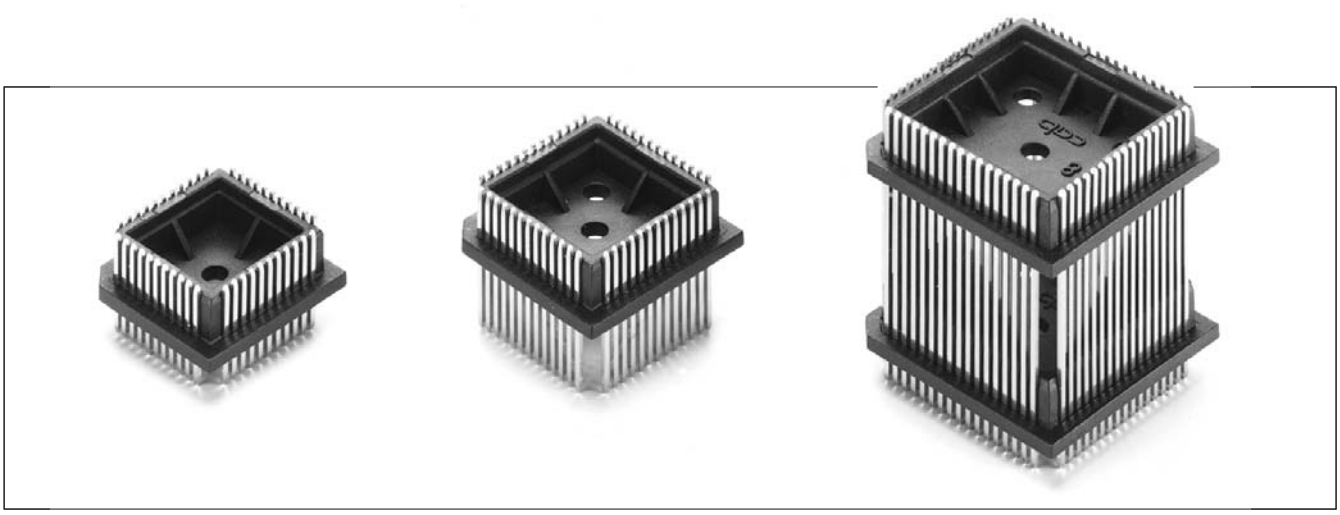

Kundenspezifische Ausführungen

Typ: ☐ 1 ☐ 2

Länge: A = _____

L = _____

K = ☐ 4,6 mm ☐ 5,5 mm

Oberfläche: ☐ verzinnt

☐ vergoldet 0,2 µm

☐ vergoldet 0,75 µm

_____

Polzahl: _____

Einzelkontakte Lagertypen

A	Zinn 5 µm	Gold 0,2 µm	Gold 0,75 µm
10,2	x	x	
10,8	x	x	
11,4	x	x	x
12,4	x	x	x
13,5	x	x	x
14,7	x	x	
15,2	x	x	
16,5	x	x	
17,8	x	x	
19,1	x	x	
19,8	x	x	x
21,6	x	x	
24,1	x	x	
26,7	x	x	
29,2	x	x	
31,7	x		

Sonderlängen und Oberflächen bei einer Mindestabnahme von 60.000 Stiften

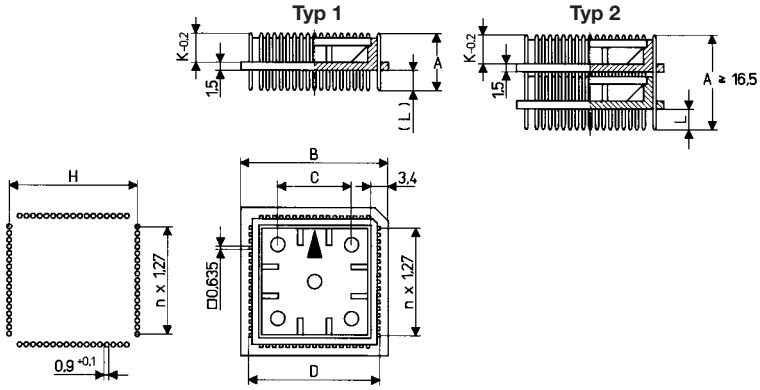

	Typ	1	1	2	2	
	A	10,8	15,2	16,5	29,2	
	K	5,5	5,5	5,5	5,5	
	L	3,8	8,2	3,5	3,5	

B	C	D	H	Polzahl	Artikel-Nr. Kontaktstift 0,2 µm vergoldet				
12,8		9,8	9,2	**20**					
15,3		12,3	11,7	**28**	3306812	3306912	3307812	3307512	
15,3 18,0		12,3 14,9	11,7 14,2	**32**	3306822	3306922	3307822	3307522	
20,3		17,4	16,8	**44**	3306832	3306932	3307832	3307532	
23,0	9,5	19,9	19,3	**52**	3306842	3306942	3307842	3307542	
28,0	14,0	25,0	24,4	**68**	3306852	3306952	3307852	3307552	
33,0	17,8	30,1	29,5	**84**	3306862	3306962	3307862	3307562	